第 39 回　南 多 摩 五 市 親 善 ソ フ ト ボ ー ル 大 会

大会日程	令和元年8月11日(日)、12日（祝月）、予備日18日(日)	
会場	八王子市滝ガ原運動場　第5,6,7,8球場	
開始予定時刻	開会式	8：20　第7球場
	第1試合	9：00
	第2試合	10：30
	第3試合	12：00

対戦表

【女子の部】　3チーム巴戦　　第7球場

① 三沢ソフト	（日野市）	第1試合	②　VS　③
② オールハ王子	（八王子市）	第2試合	第1試合敗者　VS　①
③ Vチャンプ	（多摩市）	第3試合	第1試合勝者　VS　①

【一般男子の部】

① 向陽台エース	（稲城市）
② 堀之内ソフトボール部	（八王子市）
3 KWドルフィンズ	（日野市）
④ 八王子クラブA	（八王子市）
⑤ ローソン	（町田市）
⑥ パワーズ	（八王子市）
⑦ 落合ビーズ	（多摩市）
⑧ カージナルス	（日野市）
⑨ キングス	（八王子市）
⑩ Y-Styles	（稲城市）

【壮年男子の部】
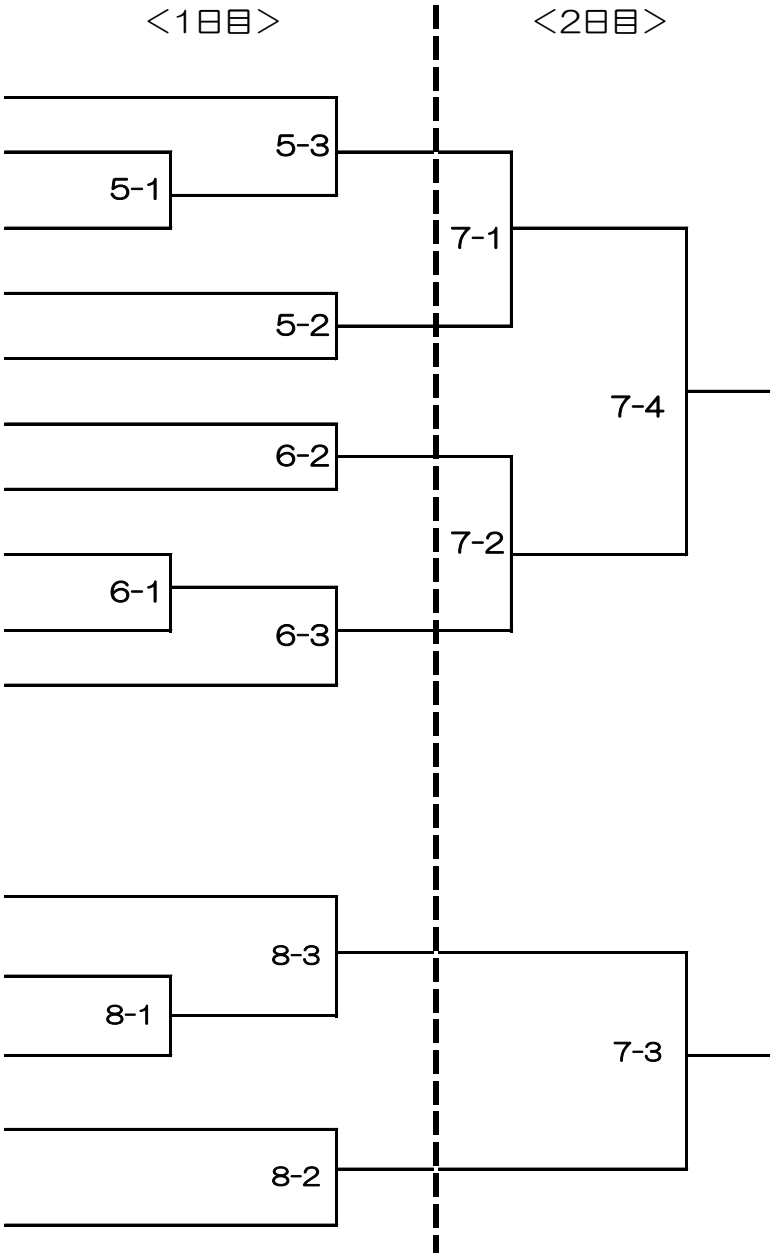
① かぶと	（八王子市）
② H・B・C日野	（日野市）
③ 町田クラブ	（町田市）
④ 城山倶楽部	（稲城市）
⑤ 壮年八王子クラブ	（八王子市）